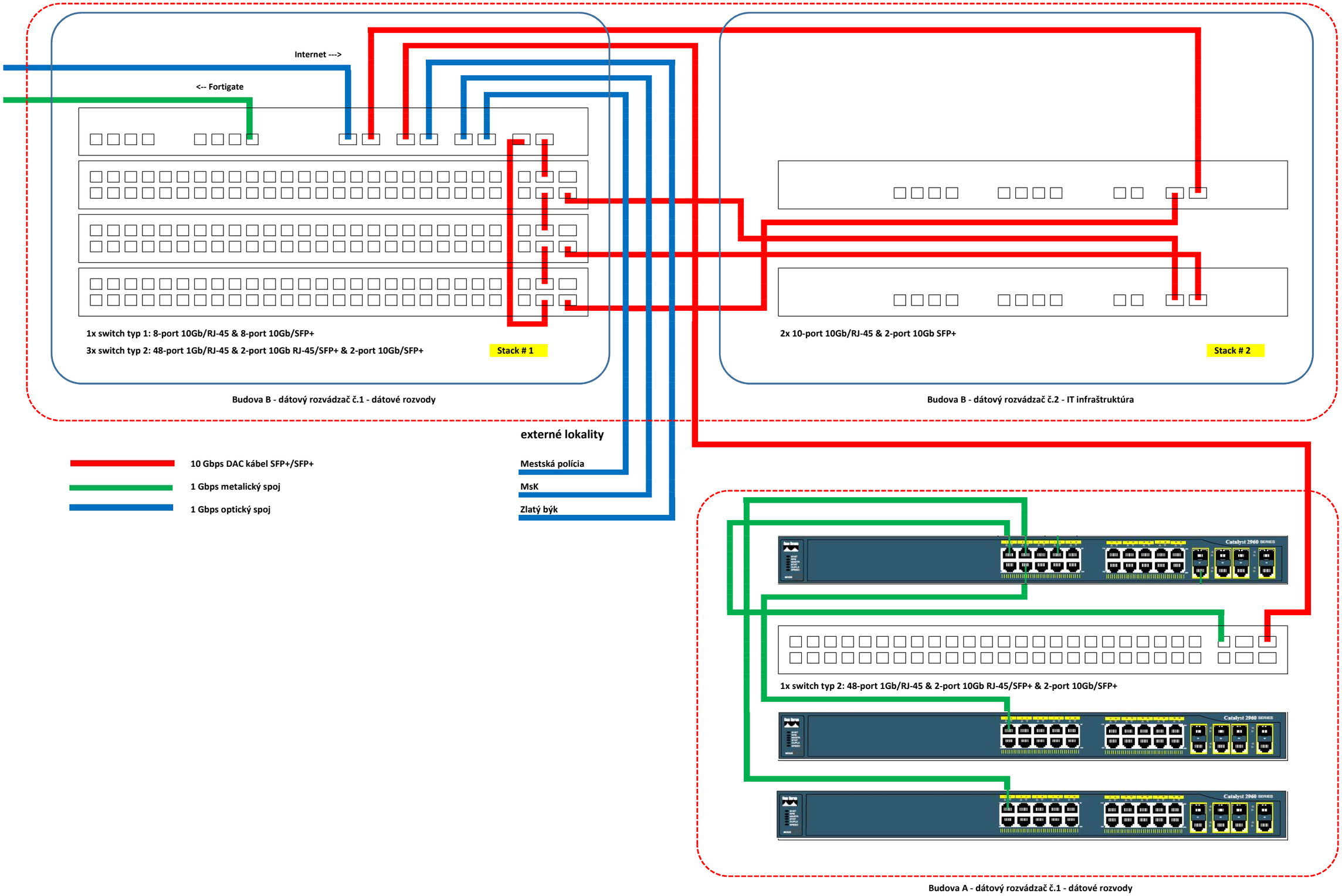Mesto Michalovce - schéma plánovaného zapojenia aktívnych prvkov - cieľový stav